Rz20 (√)

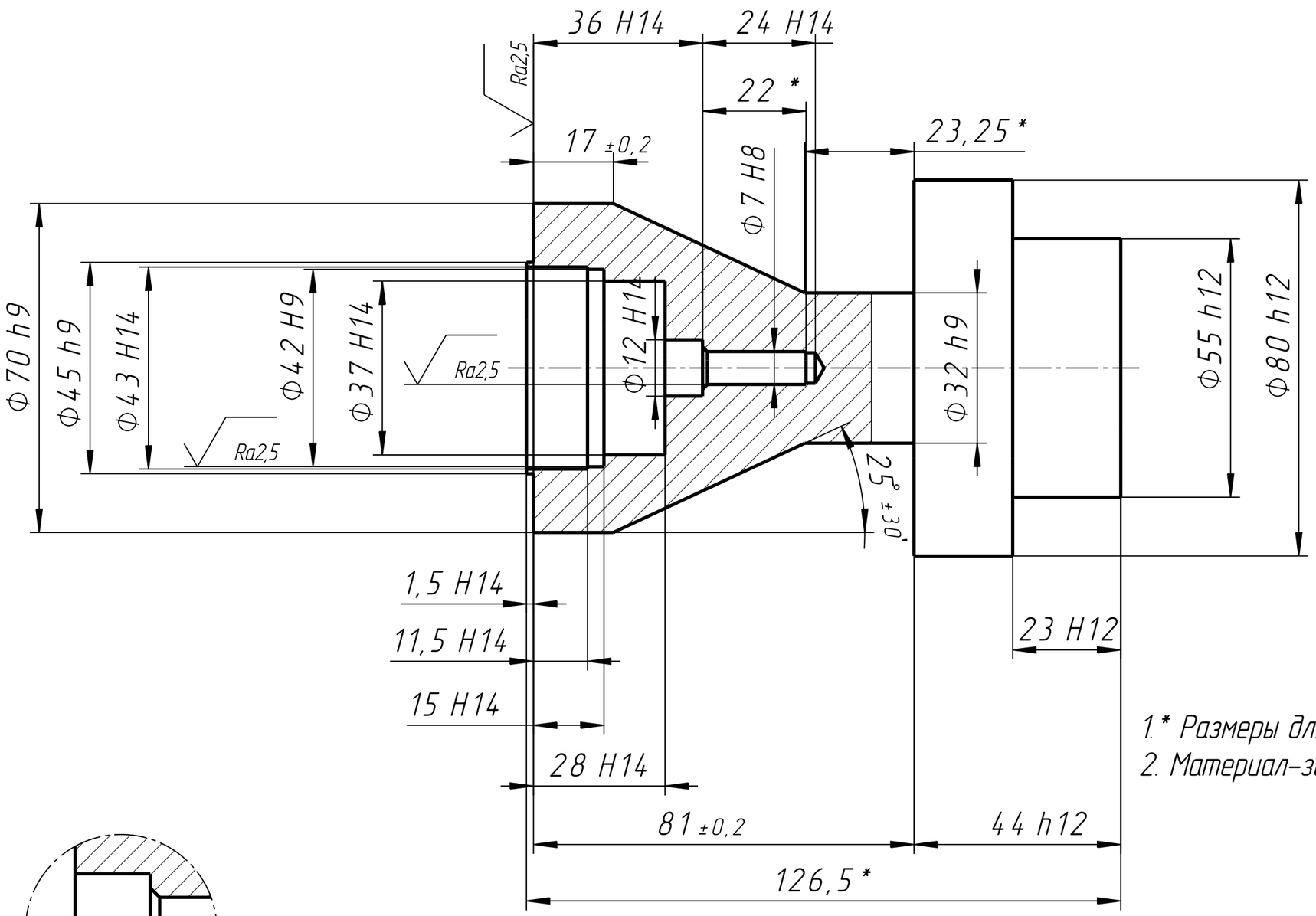

1.* Размеры для справок.
2. Материал-заменитель – сплав Д1 ГОСТ 4784-97.

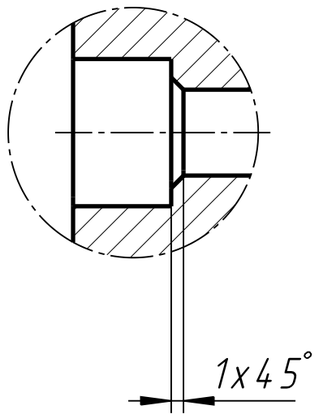

Изм.	Лист	№ докум.	Подп.	Дата
Разраб.				
Пров.				
Т.контр.				
Н.контр.				
Утв.				

Конкурс "Лучший токарь"

Корпус

Лит.	Масса	Масштаб
		1:1
Лист	Листов 1	

Пруток Д16Т ГОСТ 21488-97

Перв. примен. | Справ. № | Подп. и дата | Инв. № дубл. | Взам. инв. № | Подп. и дата | Инв. № подл.

Копировал | Формат А3